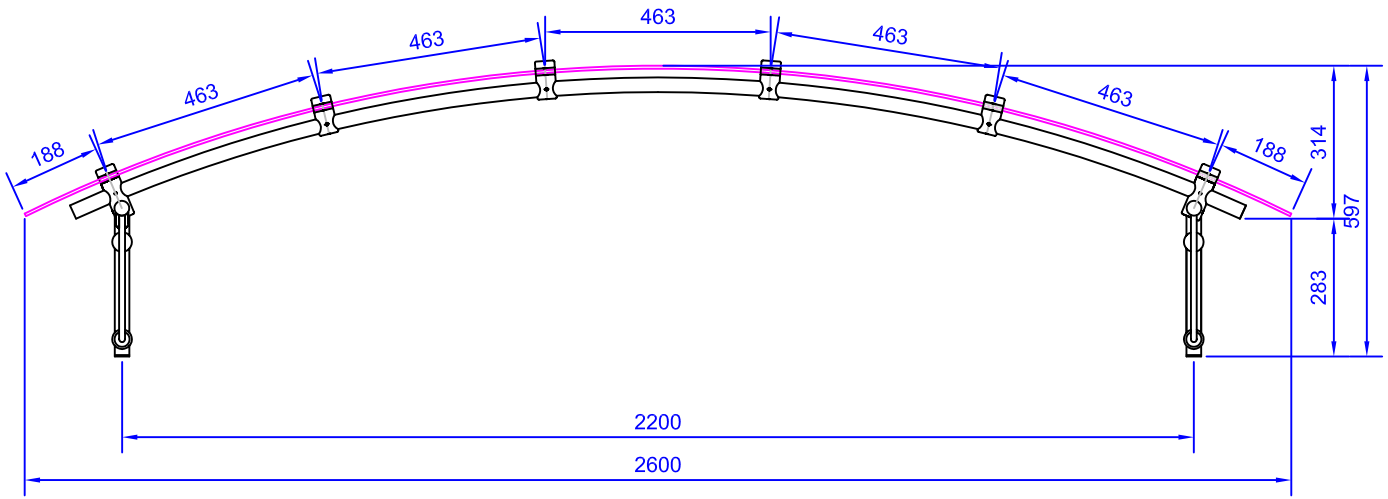

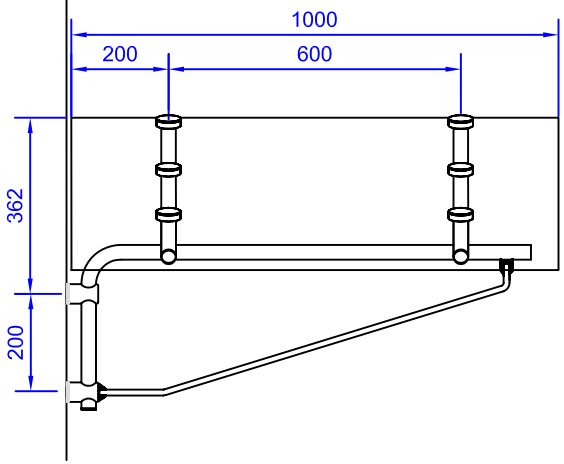

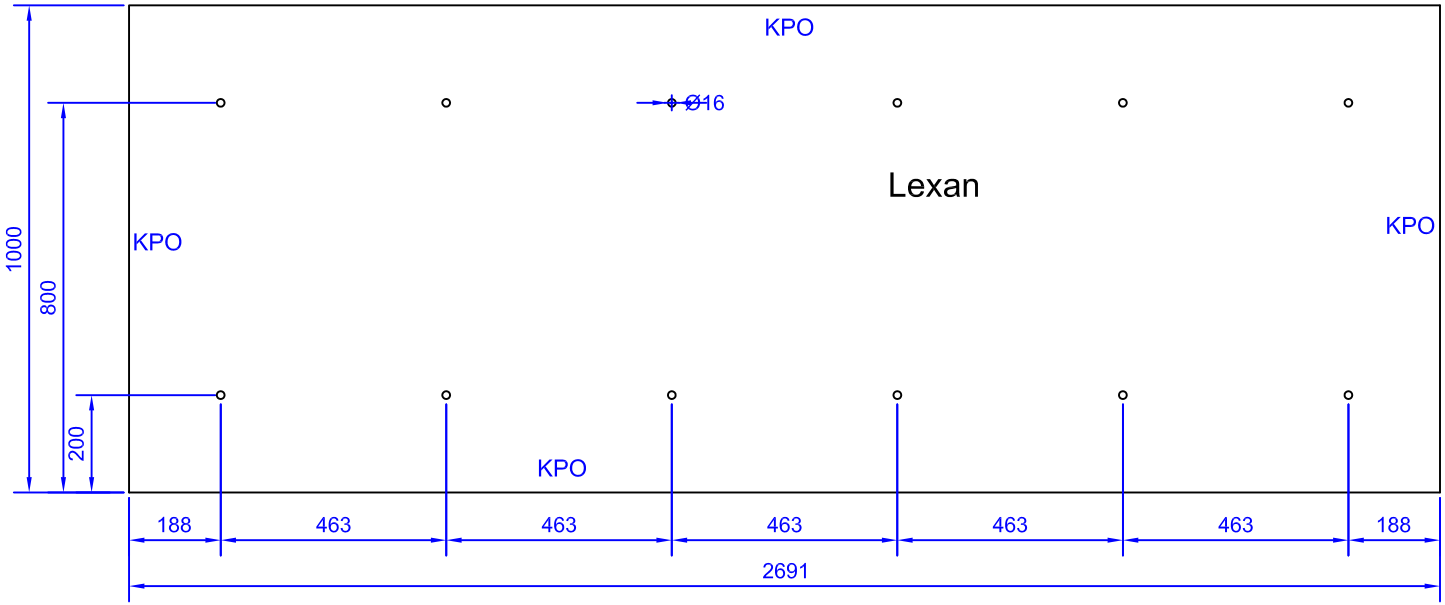

Modell Spandau
2600 x 1000

Edelstahl Rost frei

Straub